新商品

エコリヒート

YUAI

GYNUシリーズ
追い焚き装置と熱源機がひとつに

老人ホーム
デイサービスの
浴槽温度管理に

民宿・旅館の
貸切風呂新設に

温泉対応品
製作可能

株式会社ユーアイ技研

一台完結追い焚きユニット、誕生。

業務用追い焚きユニット GYNUシリーズ

業界初

実用新案登録商品

お勧めするわけは５つのメリット

イニシャルコスト・ランニングコストの大幅削減
熱源機と一体化しているため、熱損失によるムダがなくなります。

配管工事費をカット
遠く離れた機械室からの配管工事が必要ないので、配管工事費のカットが可能です。

製造施工一貫体制
製造から施工まですべて請け負います。

工事期間の短縮
大規模な工事が不要なため、工事期間が１日～2日ですみます。

日常の操作が簡単
運転は週間プログラム予約タイマーで管理できます。

エコリヒート

LPガスまたは
天然ガスを使用

日頃のお手入れは
ヘヤーキャッチャーの
バスケット清掃のみ

圧力センサーによる
自動水位制御も可能

コンパクトサイズ

機械室不要
屋外設置可能

GYNU-5000
本体標準価格　￥1,180,000

- 熱源機
  GH-712
- オプション品
  自動適温補給装置
  浴槽水位計
  浴槽内金物

GYNU-10000
本体標準価格　￥1,280,000

- 熱源機
  GH-1210
- オプション品
  自動適温補給装置
  浴槽水位計
  浴槽内金物

GYNU-20000
本体標準価格　￥1,480,000

- 熱源機
  GH-C2310
- オプション品
  自動適温補給装置
  浴槽水位計
  浴槽内金物

ご購入の際は必ず一度お問い合わせください。

GYNU-5000

浴槽容量500L～1000L

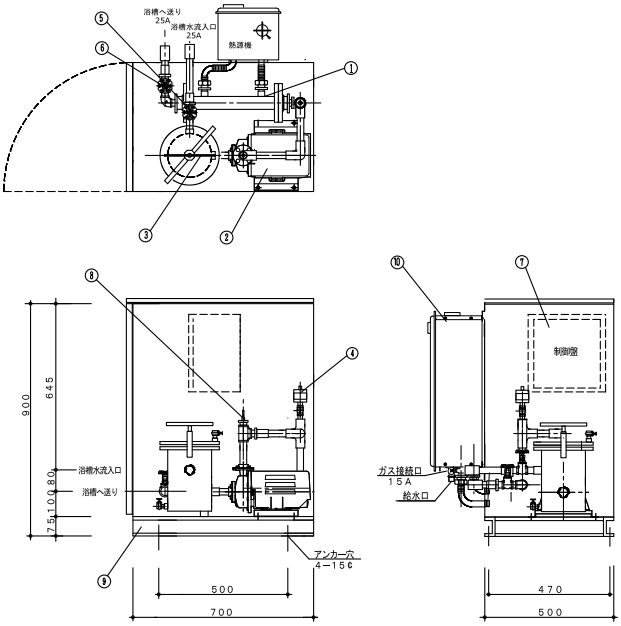

型式		GYNU-5000 清水用			
適応浴槽用容量 500L~1000L					
機器仕様		能力目安	500L時：昇温能力 1時間9.0℃ 1000L時：昇温能力 1時間4.5℃		
熱源付き浴槽昇温BOX ガス焚き仕様					
1	熱交換器	シェル&チューブ 熱量 5000kcal/H 材質SUS304製 一次側温水 6L/min 75.0℃−62.0℃ 浴槽循環側 17L/min 37.0℃−42.0℃			
2	浴槽循環ポンプ	25×0.25KW ステンレス製 100V 250W			
3	ヘヤーキャッチャー	25A ステンレス製			
4	自動空気抜き弁	15A BC製			
5	流入仕切弁	25A ゲート弁	6	昇温水送り弁	25A ゲート弁
7	温調制御盤	屋内壁掛型	8	測温抵抗体	PT−100
9	架台	SS/SOP塗装			
10	昇温熱源機	熱量 5000kcal/H 型式 GH−712W−BL			
		屋外ステンレスパッケージ 500×700×900H			
配管材質	浴槽循環側 HTVP管 温水循環側 ステンレス管		製品重量		
日付	機器名称	熱源付浴槽昇温BOX			
	社名	株式会社 ユーアイ技研			

GYNU-10000

浴槽容量1000L～2000L

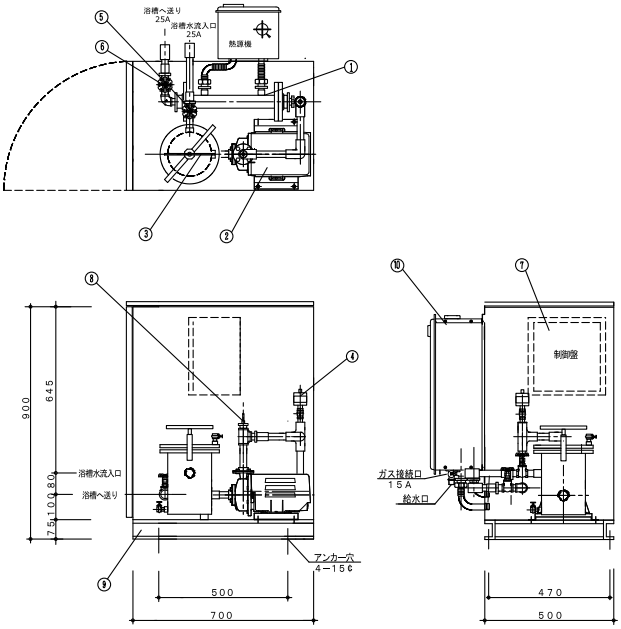

型式		GYNU-10000 清水用			
適応浴槽用容量 1000L~2000L					
機器仕様		能力目安	1000L時：昇温能力 1時間9.0℃ 2000L時：昇温能力 1時間4.5℃		
熱源付き浴槽昇温BOX ガス焚き仕様					
1	熱交換器	シェル&チューブ 熱量 10000kcal/H 材質SUS304製 一次側温水 10L/min 80.0℃−63.0℃ 浴槽循環側 30L/min 37.0℃−42.0℃			
2	浴槽循環ポンプ	25×0.25KW ステンレス製 100V 250W			
3	ヘヤーキャッチャー	25A ステンレス製			
4	自動空気抜き弁	15A BC製			
5	流入仕切弁	25A ゲート弁	6	昇温水送り弁	25A ゲート弁
7	温調制御盤	屋内壁掛型	8	測温抵抗体	PT−100
9	架台	SS/SOP塗装			
10	昇温熱源機	熱量 10000kcal/H 型式 GH-1210W-BL			
		屋外ステンレスパッケージ 500×700×900H			
配管材質	浴槽循環側 HTVP管 温水循環側 ステンレス管		製品重量		
日付	機器名称	熱源付浴槽昇温BOX			
	社名	株式会社 ユーアイ技研			

GYNU-20000

浴槽容量2000L～4000L

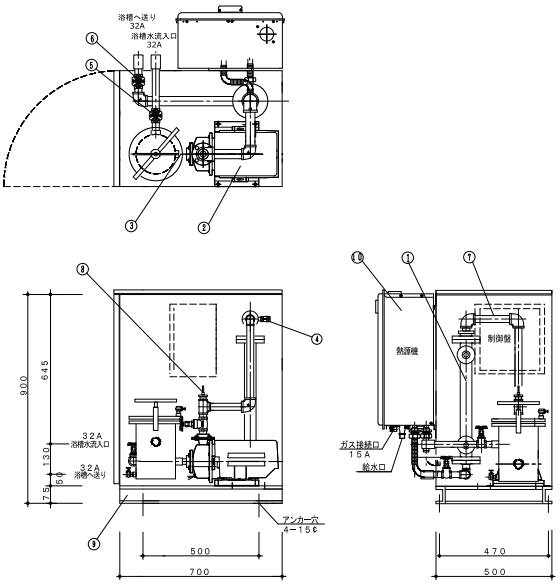

型式		GYNU-20000 清水用			
適応浴槽用容量 2000L~4000L					
機器仕様		能力目安	2000L時：昇温能力 1時間9.0℃ 4000L時：昇温能力 1時間4.5℃		
熱源付き浴槽昇温BOX ガス焚き仕様					
1	熱交換器	シェル&チューブ 熱量 20000kcal/H 材質SUS304製 一次側温水 16L/min 80.0℃−60.0℃ 浴槽循環側 60L/min 37.0℃−42.0℃			
2	浴槽循環ポンプ	25×0.25KW ステンレス製 100V 250W			
3	ヘヤーキャッチャー	25A ステンレス製			
4	自動空気抜き弁	15A BC製			
5	流入仕切弁	32A ゲート弁	6	昇温水送り弁	32A ゲート弁
7	温調制御盤	屋内壁掛型	8	測温抵抗体	PT−100
9	架台	SS/SOP塗装			
10	昇温熱源機	熱量 20000kcal/H 型式 GH−C2310WZ			
		屋外ステンレスパッケージ 500×700×900H			
配管材質	浴槽循環側 HTVP管 温水循環側 ステンレス管		製品重量		
日付	機器名称	熱源付浴槽昇温BOX			
	社名	株式会社 ユーアイ技研			

GYNUシリーズ　フローシート

記号	名称
	仕切弁
	逆止弁
	自動ｴｱｰ抜き弁
	Y型ストレーナー
	フレキシブル継手

型式	機器内仕様	適応浴槽容量	昇温可能温度
GYNU-5000（耐蝕仕様） 温調制御盤 週間タイマー内蔵	追い焚き能力　5000kcal/H　循環対応熱源機	500L	9℃/時間
	シェルSUS304/チューブSUS316L製熱交換器	750L	6.7℃/時間
	浴槽循環量：17L/min　温水側：6L/min	1000L	4.5℃/時間
	非自吸ステンレスポンプ・除塵器・空気抜き		
	消費電力　100V単相250W		
	浴槽循環接続口　25A　ガス接続口　15A　熱源機給水　15A		
GYNU-10000（耐蝕仕様） 温調制御盤 週間タイマー内蔵	追い焚き能力　10000kcal/H　循環対応熱源機	1000L	9℃/時間
	シェルSUS304/チューブSUS316L製熱交換器	1500L	6.7℃/時間
	浴槽循環量：30L/min　温水側：10L/min	2000L	4.5℃/時間
	非自吸ステンレスポンプ・除塵器・空気抜き		
	消費電力　100V単相250W		
	浴槽循環接続口　25A　ガス接続口　15A　熱源機給水　15A		
GYNU-20000（耐蝕仕様） 温調制御盤 週間タイマー内蔵	追い焚き能力　20000kcal/H　循環対応熱源機	2000L	9℃/時間
	シェルSUS304/チューブSUS316L製熱交換器	3000L	6.7℃/時間
	浴槽循環量：60L/min　温水側：16L/min	4000L	4.5℃/時間
	非自吸ステンレスポンプ・除塵器・空気抜き		
	消費電力　100V単相250W		
	浴槽循環接続口　32A　ガス接続口　25A　熱源機給水　15A		

以下オプション品　浴槽自動湯張り機能・自動補給機能

適温補給ユニット 浴槽水位計	ミキシング弁・電動弁・逆止弁・ストレーナー	1	
	5P電極・透明管(循環ﾎﾟﾝﾌﾟ・空転停止・補給弁開閉)		

特記事項）本製品は外気温氷点下の条件には対応できません。
このような場合には、室内に設置することをお願いします。

※追い焚きユニットを設置する高さが浴槽満水面より高くなる場合には
浴槽循環ポンプは自吸式が必要となります。
その際は必ずお問い合わせください。

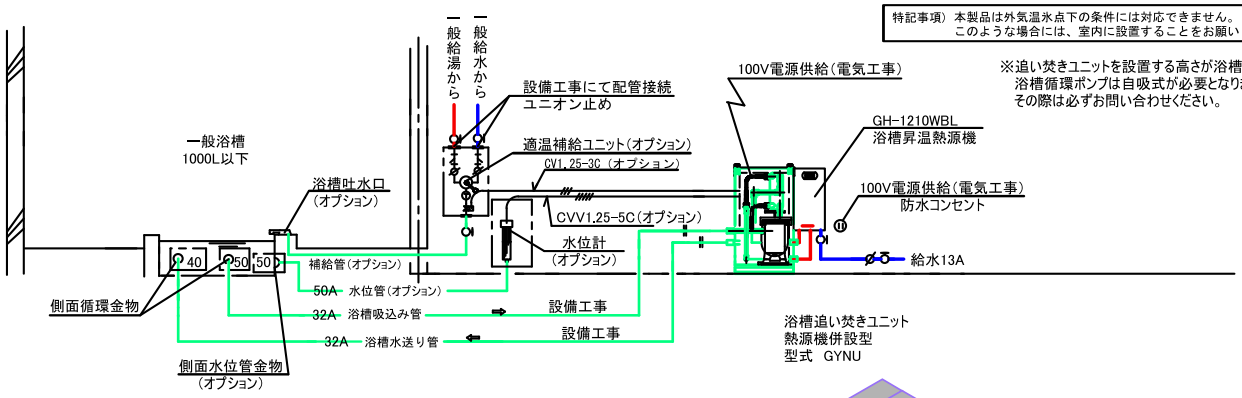

使用例

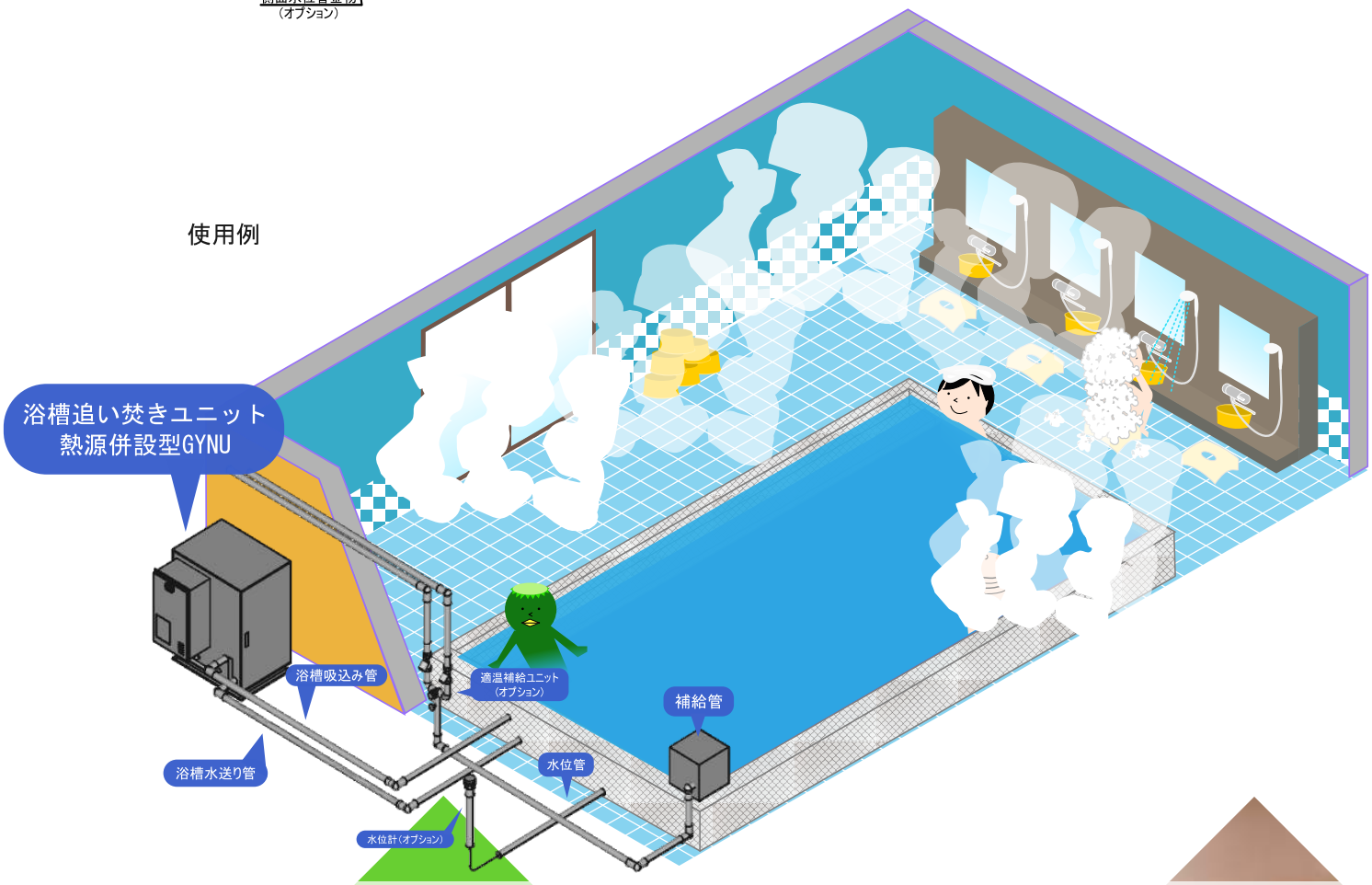

ろ過装置製造販売元
大阪ガス株式会社認定コンサルティング会社

株式会社　ユーアイ技研
大阪府知事　許可（般-25）第108609号

大阪府羽曳野市埴生野５７７－４
TEL　072-936-0039
FAX　072-936-0848
MAIL　info@yuaigiken.com
HP　http://yuaigiken.com